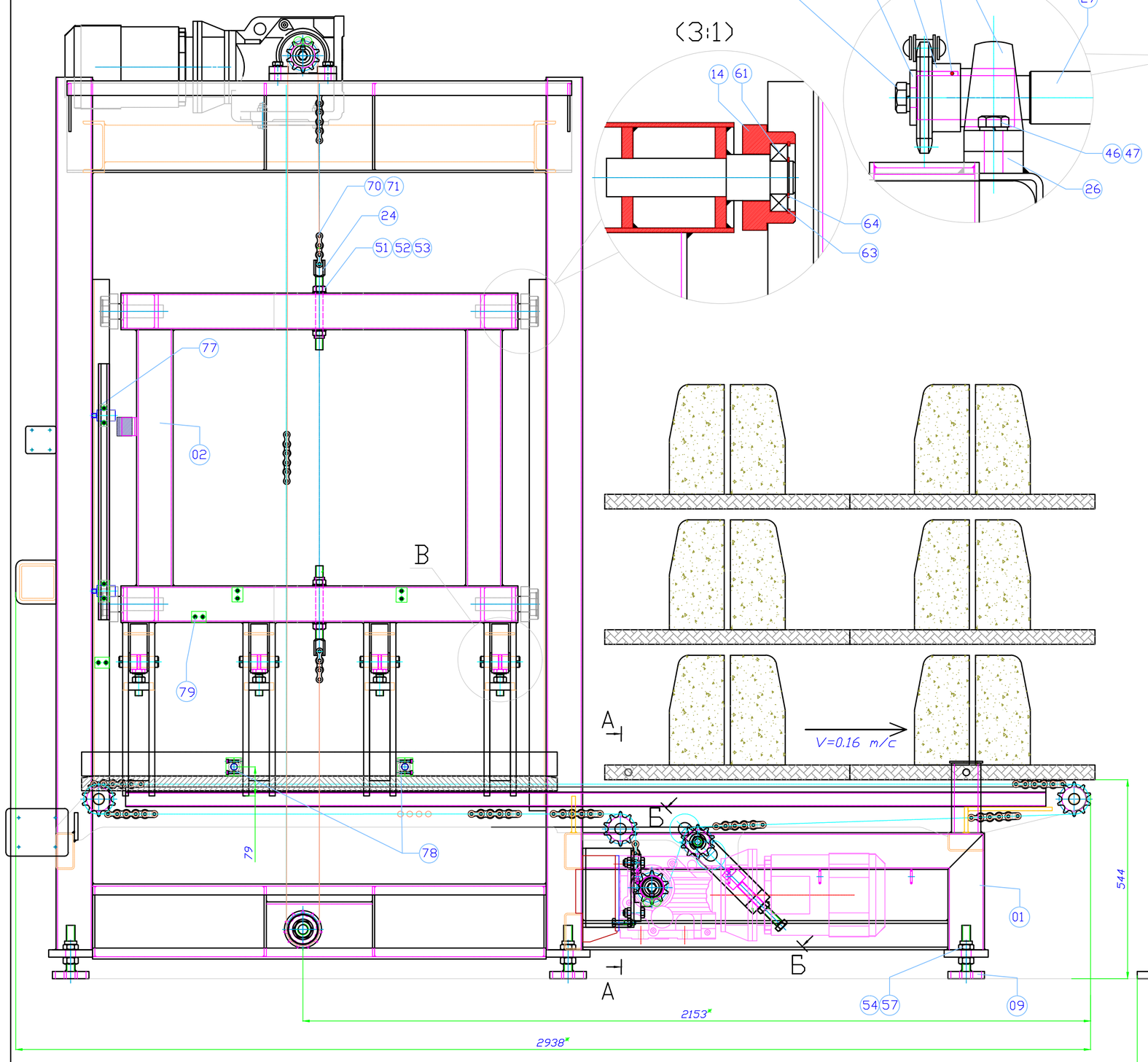

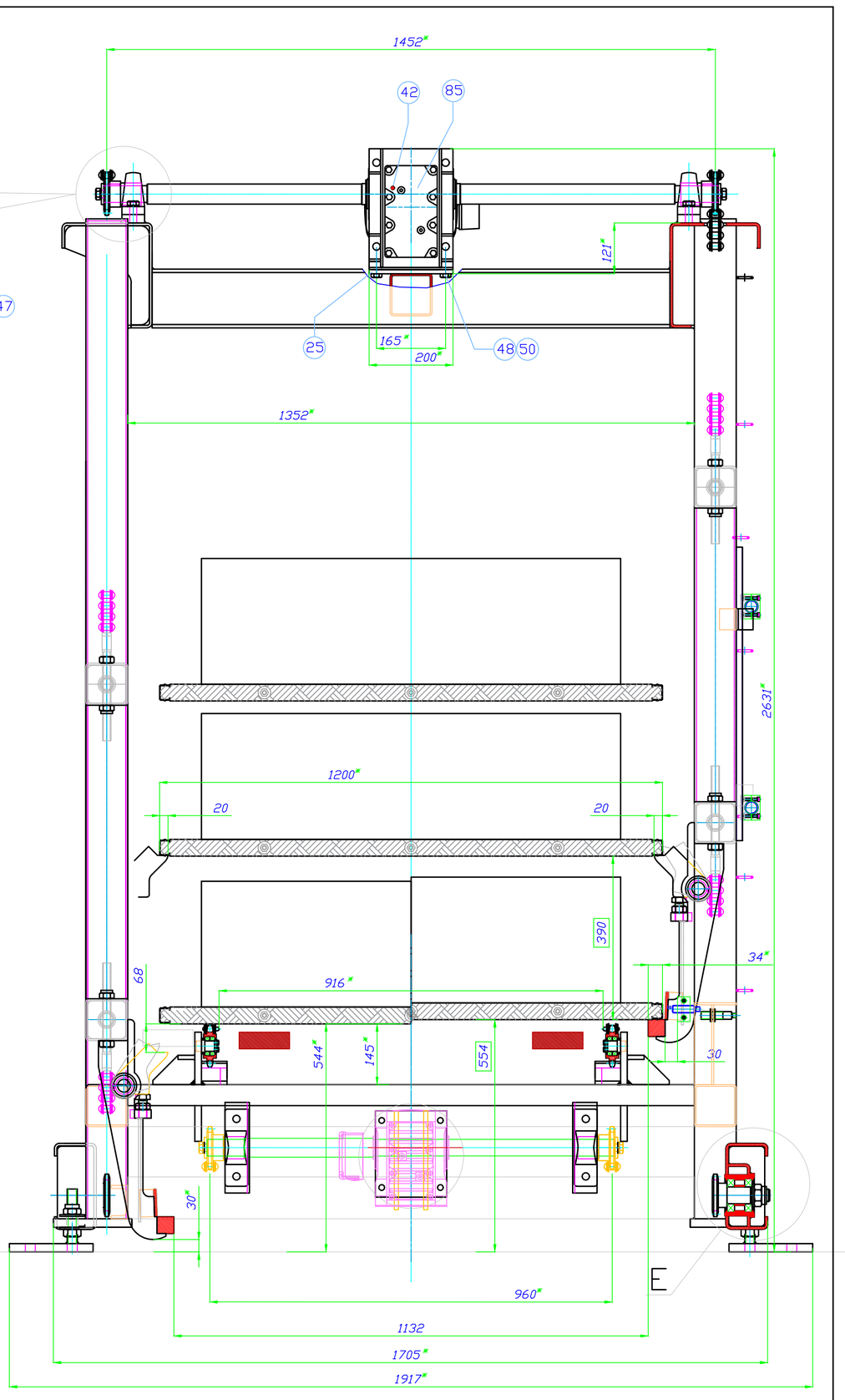

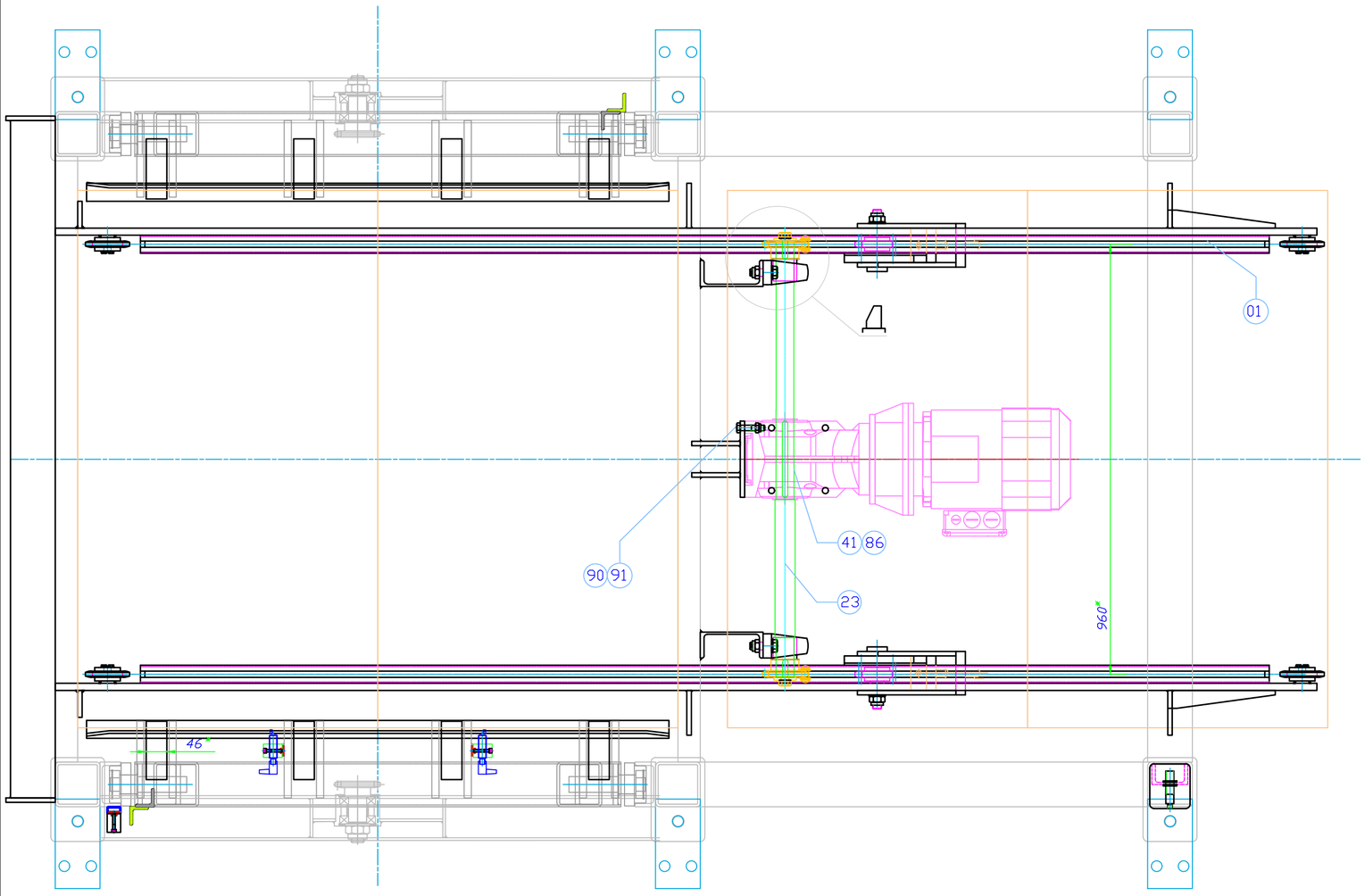

А-А(2:1)

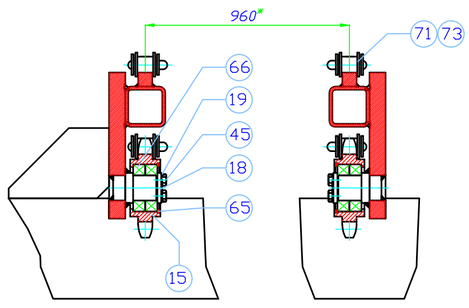

Д(2:1)

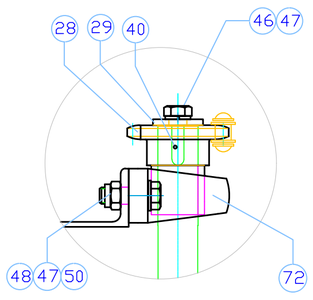

Е(3:1)

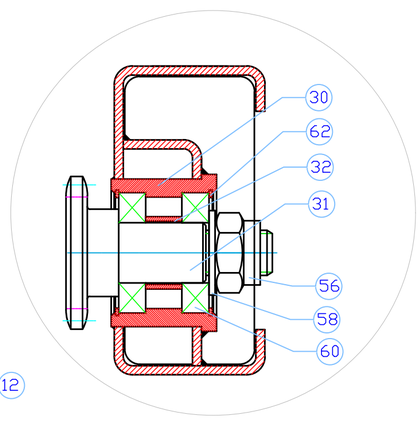

Б-Б(2:1)

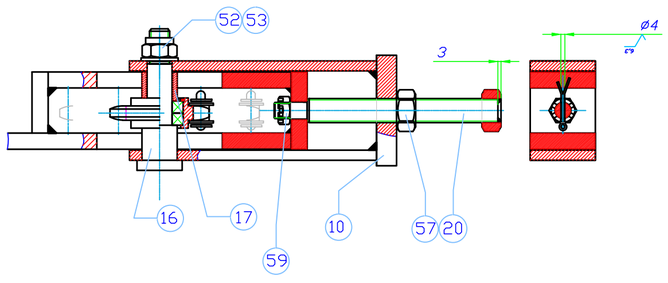

В(3:1)

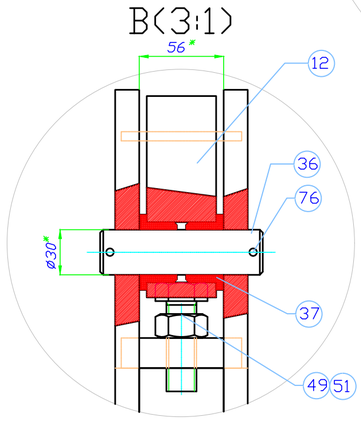

Техническая характеристика

1. Максимальный поднимаемый вес 1900 кг
2. Скорость подъема 0,06 м/с (при 50гц на приводе)
3. Скорость перемещения 0,15 м/с (при 50гц на приводе)

Технические требования

1. * Размеры для справок

Форм.	Поз.	Обозначение	Наименование	Кол.	Прим.
			Сборочные единицы		
А1	1	ПН-ВПМ4.100СБ	Рама опорная	1	662
А2	2	ПН-ВПМ4.200СБ	Корпус подвижный	2	116
А3	9	СТД-ОП.200СБ	Опора	6	
А3	10	СТД-НП.100СБ	Направляющая	2	
			Детали		
А4	12	ПН-ВПМ4.012	Собачка	8	2.7
А4	14	СТД-Р.003	РОЛИК	8	
	15	СТД-Ц.007	Звездочка	8	Заим.
	16	СТД-ОС.002	Ось	2	Заим.
	17	СТД-В.004	Втулка	2	Заим.
	18	СТД-Ш.004	Шайба	6	Заим.
	19	СТД-ПС.002	Планка стопорная	6	Заим.
	20	СТД.006	Винт натяжной	2	Заим.
А3	23	ПН-ВПМ4.023	Вал приводной	1	
А4	24	СТД.004	Винт натяжки	4	Заим.
А3	25	ПН-ВПМ4.004-25	Плита редуктора	1	
А3	26	ПН-ВПМ4.004-26	Плита подшипника	2	
А3	27	ВПМ-2.90.002	Вал ведущий	1	Заимс
А3	28	СТД-Ц.006	Звездочка	2+2	Заимс
А4	29	СТД-Ш.003	Шайба	2+2	Заимс
А4	30	СТД-О.002	Опора	2	Заимс
А3	31	СТД-Ц.004	Звездочка	2	Заимс
А4	32	СТД-В.002	Втулка	2	Заимс
А4	36	ПН-ВПМ4.036	Ось	8	
А4	37	СТД-В.003	Втулка	16	Заимс
			Стандартные изделия		
	40		Шпонка 12x8x35 ГОСТ 8788-68	2+2	
	41		Шпонка 12x8x170 ГОСТ 8788-68	1	
	42		Шпонка 14x9x200 ГОСТ 8788-68	1	
	45		Болт М6x20 ГОСТ 7798-70	12	
	46		Болт М16x40 ГОСТ 7798-88	2+2+4	
	47		Шайба 16.65Г ГОСТ 6402-70	2+2+4+4	
	48		Болт М16x60 ГОСТ 7798-88	4	
	49		Болт М20x40 ГОСТ 7798-88	8	
	50		Гайка М16 ГОСТ 5915-70	4+4	
	51		Гайка М20 ГОСТ 5915-70	8+4	
	52		Гайка М20 DIN985	2+4	
	53		Шайба 20.01.05 ГОСТ 11371-78	2+8	
	54		Гайка М24 DIN 985	6	
	56		Гайка М30 DIN 985	2	
	57		Гайка М24 ГОСТ 5915-70	6+2	
	58		Шайба широкая 30 оцинков	2	
	59	Гайка М16x1,5	корончатая ГОСТ 5919-73	6	
	90		Болт М12x55 ГОСТ 7798-88	4	
	91		Гайка М12 DIN 985	4	
	66		Подшипник 80105 ГОСТ 7242-81	16	
	60		Подшипник 80208 ГОСТ 7242-81	4	
	61		Подшипник 80206 ГОСТ 7242-81	8	
	62		Кольцо 1А80 ГОСТ 13943-86	4	
	63		Кольцо 1А62 ГОСТ 13943-86	8	
	64		Кольцо А30 ГОСТ 13942-86	8	
	65		Кольцо 1А47 ГОСТ 13943-86	16	
	70		Цепь ПР-25,4-11400 ГОСТ13568-75	2	153 зв
	71		Звено С-ПР-25,4-11400 ГОСТ13568-75	4+2	
	72		Подшипниковая опора UCP-208	2+2	
	73		Цепь ПР-25,4-11400 ГОСТ13568-75	2	231 зв
	75		Шплинт Ø4 x30	2	
	76		Шплинт Ø5 x50	16	
	77		Зажим гидр. трубы 30мм с доработкой	2	
	78		Зажим гидр. трубы 18мм с доработкой	2	
	79		Зажим гидр. трубы 12мм с доработкой	4	
	85	Мотор-редуктор	9МЦКЦ-180-14-2,2-56-М1-380-У3-Е2	1	Ижевск
		n=14 об/мин N=2,2 кВт	двигатель 3MD100L1-4 с тормозом.		
	86	Мотор-редуктор	9МЦКЦ-140-36-3-56-М1-380-У3	1	Ижевск
		N=3кВт, n=36об/мин.			

Изм.	Лист	N докум.	Подп.	Дата
Разраб.		РЫНДИН		
Пров.				
Т. контр.				
Н. контр.				
Утв.				

ПН-ВПМ4.000СБ с 16.02.2021

Подъемник-накопитель с выводным транспортером.

Сборочный чертеж

Лит.	Масса	Масштаб
	--кг	

Лист 1 Листов 1

STEIF

Формат А0