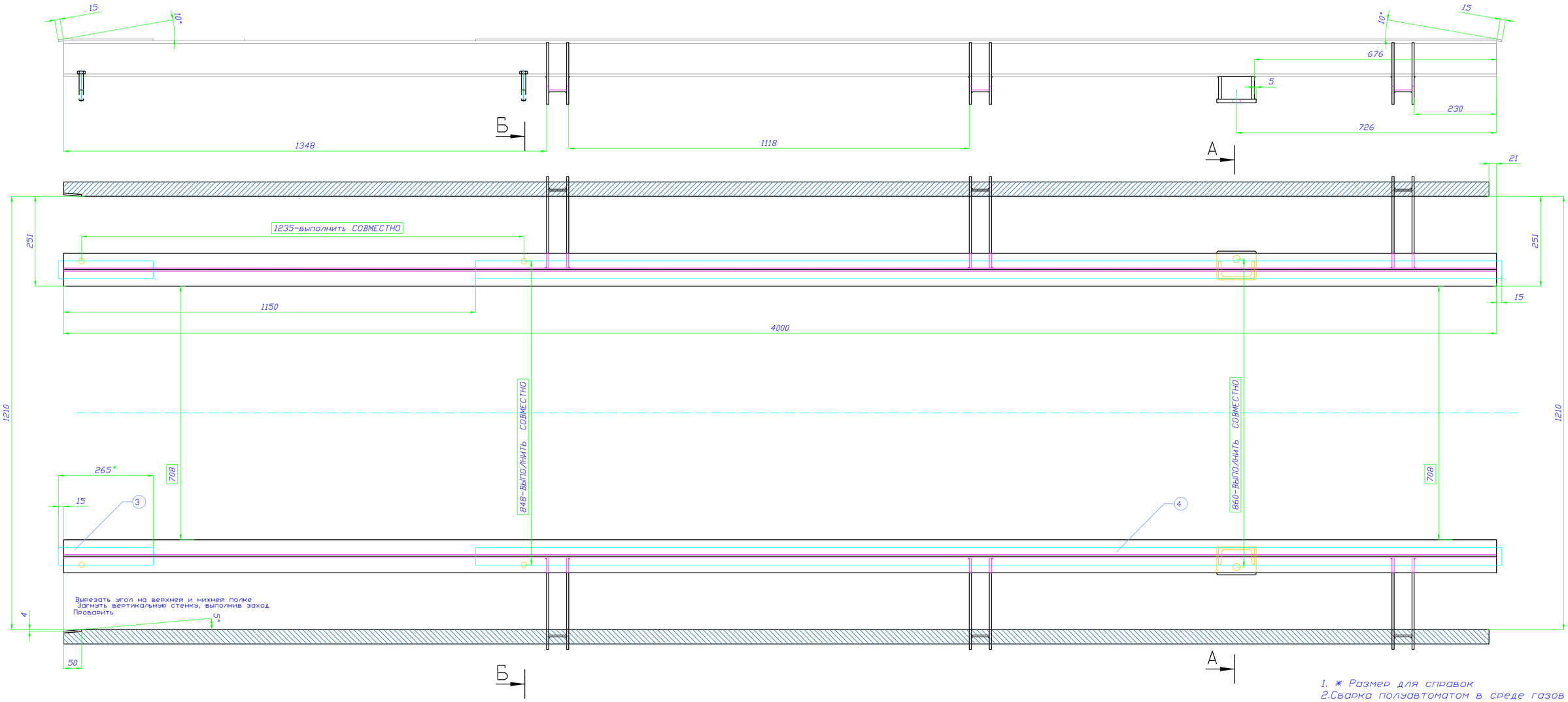

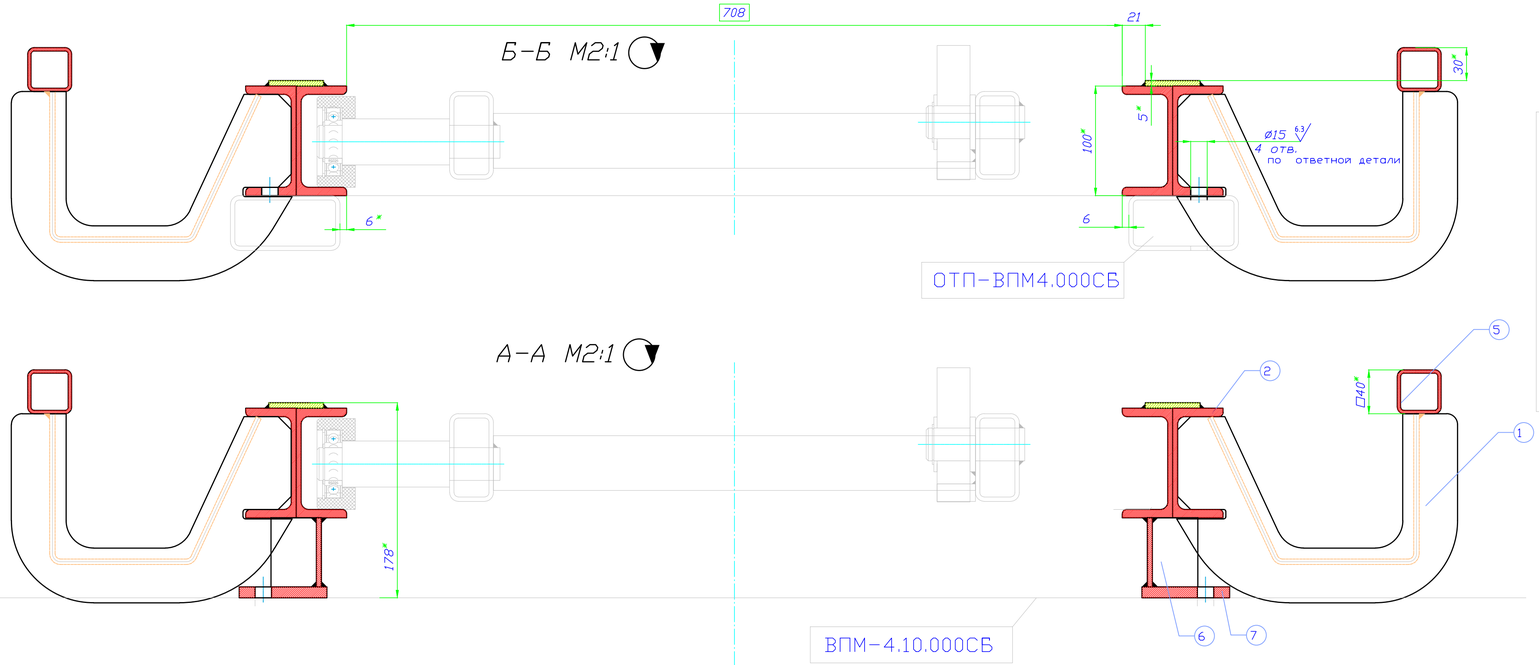

1. * Размер для справок
2. Сварка полуавтоматом в среде газов
Сварка по сварочным разделкам или в местах прилегания деталей . Катет шва 4 мм
3. Сварка проволокой СВ 08Г2С
4. Покрытие : Эмаль эпоксидная (серая)

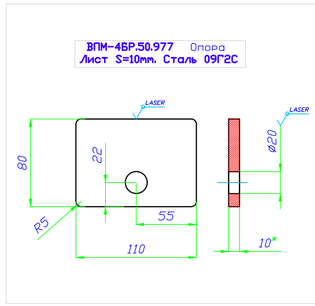

Форм.	Поз.	Обозначение	Наименование	Кол.	Прим.
			Сборочные единицы		
А3	1	ВПМ-4БР.50.990СБ	Кронштейн	6	
			Детали		
Бч	2	ВПМ-4БР.50.972	Несущая L=4000±2 мм ; Швеллер 10П Сталь 3	4	
Бч	3	ВПМ-4БР.50.973	Накладка L=265±1 мм ; Полоса 50х5 мм Сталь 3	2	
Бч	4	ВПМ-4БР.50.974	Накладка L=2865±1 мм ; Полоса 50х5 мм Сталь 3	2	
Бч	5	ВПМ-4БР.50.975	Отбойник L=3979(-5)мм ; Профиль прямоуг. сечения 40х40х3мм Сталь 3	2	
Бч	6	ВПМ-4БР.50.976	Стойка L=63(-1)мм ; Швеллер 10П Сталь 3	2	
СмСБ	7	ВПМ-4БР.50.977	Опора	2	

Лист	N докум.	Подп.	Дата	ВПМ-4БР.50.970СБ	
Разраб.	РЫНДИН			Рама направляющая СЛ-2	Лит. / Масса --- кг / Масштаб
Пров.				Сборочный чертеж	
Т. контр.					Лист / Листов
Н. контр.				Состоит из двух рам. Применяемых совместно.	STEIF

Формат А1